KNEER · SÜD
FENSTER

Wohnen mit Weitblick

UNSERE MEISTERWERKE

AKTION 2017

Haustüren aus Aluminium-Holz, Aluminium-Kunststoff, Aluminium

gültig vom 01. Januar bis 31. Dezember 2017

Modellübersicht

Auf den Eingangsbereich, und ganz besonders auf die Haustür, hat man schon immer großen Wert gelegt. Eine Haustür ist Ausdruck des persönlichen Geschmacks. Sie ist und bleibt ein wichtiges Element der Charakterisierung eines Hauses und seiner Bewohner. Die Haustür zeigt den Besuchern schon am Eingangsbereich die Individualität, den Stil und den Geschmack der Gastgeber.

HT A 17-201
Seite 4-5

HT A 17-203
Seite 6-7

HT A 17-204
Seite 8-9

HT A 17-205
Seite 10-11

HT A 17-211
Seite 16-17

HT A 17-212
Seite 18-19

HT A 17-213
Seite 20-21

HT A 17-214
Seite 22-23

Bitte beachten Sie:
Die aufgeführten Preise gelten nur für die abgebildete Ausführung. Abweichungen führen zur Ungültigkeit des Aktionspreises.
Irrtümer und technische Änderungen vorbehalten. Drucktechnisch können Farbabweichungen vom Original entstehen.

Stellen Sie sich Ihre Traumtür zusammen und wählen aus folgenden Komponenten:

- Modell
- System
- Griff
- Farbe
- Glas
- Material
- mit oder ohne Seitenteil
- RC2-Ausstattung

Alle Aluminium-Haustüren ohne Glas RC2 geprüft!

- Für maximale Sicherheit und ohne Mehrpreis -

HT A 17-206
Seite 12-13

HT A 17-208
Seite 14-15

Zubehör

Griffe ..... Seite 28
Innendrücker ..... Seite 28
Glas ..... Seite 29
Sicherheit ..... Seite 30-31
Zugangsvarianten ..... Seite 32-33
Farben ..... Seite 34
Flügelüberdeckung ..... Seite 35
Zubehörpreise ..... Seite 36
Wärmedämmwerte ..... Seite 36
Technik ..... Seite 37-39

HT A 17-215
Seite 24-25

HT A 17-216
Seite 26-27

Zur einfacheren Unterscheidung der Produktgruppen, können Sie sich auf den nachfolgenden Seiten an diesen Symbolen orientieren:

AH Aluminium-Holz

AL Aluminium
Füllung einseitig flügelüberdeckend

AL Aluminium
Füllung beidseitig flügelüberdeckend

AK Aluminium-Kunststoff
Füllung einseitig flügelüberdeckend

Farbe 7771 Effekt hellgrau
Griff halbrund BA 3004
Edelstahl-Sockelblech

Farbe RAL 9016 verkehrsweiß
Griff rund BA 3001
Edelstahl-Sockelblech

Innenansicht Aluminium beidseitig flügelüberdeckend

Farbe RAL 7016 anthrazitgrau
Griff rund BA 3001
Edelstahl-Sockelblech
Glas Seitenteil Satinato weiß

Preise HT A 17-201:

AH	ab 3.815,- €	AL	ab 3.715,- €
AL	ab 3.465,- €	AK	ab 3.465,- €

Edelstahl-Sockelblech: Schutz- und Schmuckelement zugleich

HT A 17-203

Preise HT A 17-203:

AH	ab 4.015,- €	AL	ab 3.715,- €
AL	ab 3.465,- €	AK	ab 3.465,- €

Detail: Edelstahl-Lisene matt gebürstet; flächenbündig im Türblatt

* Knopf BA 3006 nur bei Aluminium-Holz-Haustüren möglich

Farbe RAL 7005 mausgrau
Knopf BA 3006*
Edelstahl-Lisenen
Seitenteil Sandstrahlung mit klarem Rand
(Mehrpreis siehe Seite 36)

Farbe RAL 7015 schiefergrau
Griff halbrund BA 3011
Edelstahl-Lisenen

Farbe RAL 1019 graubeige
Griff quer BA 3007
Edelstahl-Lisenen

Innenansicht: Aluminium-Holz, Seitenteil Sandstrahlung mit klarem Rand (Mehrpreis s. Seite 36)

HT A 17-204

Farbe RAL 3004 purpurrot
Griff silbereloxiert BA 3005
Glas Satinato weiß
Edelstahl-Applikationen

Farbe 7772 Effekt dunkelgrau
Griff rund BA 3001
Glas Satinato weiß
Edelstahl-Applikationen

Innenansicht Aluminium beidseitig flügelüberdeckend

Preise HT A 17-204:

AH	ab 4.315,- €	AL	ab 4.215,- €
AL	ab 4.015,- €	AK	ab 4.015,- €

Farbe RAL 9016 verkehrsweiß, Griff halbrund BA 3004, Glas Iso hell, Edelstahl-Applikationen

HT A 17-205

Farbe RAL 9016 verkehrsweiß
Griff halbrund BA 3004
Aluminium-Applikationen
Glas Iso hell
ohne Hausnummer

Farbe RAL 7006 beigegrau
Griff silbereloxiert BA 3005
Aluminium-Applikationen
Glas Iso hell
Hausnummer Sandstrahlung

Hausnummer im Glas; diese Tür ist auch ohne Hausnummer erhältlich (ohne Mehrpreis).

Preise HT A 17-205:

AH	ab 4.315,- €	AL	ab 4.215,- €
AL	ab 4.015,- €	AK	ab 4.015,- €

Farbe 7772 Effekt dunkelgrau
Griff halbrund BA 3011
Aluminium-Applikationen
Glas Iso hell
Hausnummer Sandstrahlung

Farbe RAL 9016 verkehrsweiß
Griff Jatoba BA 3002
Glas Satinato weiß
Edelstahl-Lisenen

Farbe RAL 7031 blaugrau
Griff rund BA 3001
Glas Madras Uadi
Edelstahl-Lisenen

Innenansicht: Aluminium-Holz

Farbe RAL 7012 basaltgrau
Griff halbrund BA 3004
Glas Iso hell
Edelstahl-Lisenen

Preise HT A 17-206:

AH	ab 4.315,- €	AL	ab 4.215,- €
AL	ab 4.015,- €	AK	ab 4.015,- €

Detail Griff eckig BA 3004 / 3011 / BA 3030

HT A 17-208

Farbe RAL 7016 anthrazitgrau
Griff halbrund BA 3030
Glas Iso hell
Edelstahl-Lisenen

Preise HT A 17-208:

AH	ab 4.715,- €	AL	ab 4.215,- €
AL	ab 4.015,- €	AK	ab 4.015,- €

* nur bei Aluminium-Holz-Haustüren möglich

Farbe 7772 Effekt dunkelgrau
Griff Jatoba BA 3002
Glas Satinato weiß
Edelstahl-Lisenen

Farbe RAL 9016 verkehrsweiß
Knopf BA 3006*
Glas Satinato weiß
Edelstahl-Lisenen

Detailansicht: Edelstahl-Lisenen flächenbündig

HT A 17-211

Farbe RAL 9016 verkehrsweiß
Griff halbrund BA 3004
Glas Satinato weiß
Edelstahl-Lisenen

Farbe RAL 8028 terrabraun
Knopf BA 3006*
Glas Satinato weiß
Edelstahl-Lisenen

Farbe RAL 7005 mausgrau
Griff rund BA 3001
Edelstahl-Lisenen
Glas Iso hell

Innenansicht: Aluminium-Holz

* nur bei Aluminium-Holz-Haustüren möglich

Detail Edelstahl-Lisene matt gebürstet; flächenbündig im Türblatt

Preise HT A 17-211:

AH	ab 4.715,- €	AL	ab 4.215,- €
AL	ab 4.015,- €	AK	ab 4.015,- €

Abbildung:
Holzdekor AnTeak
Glas Madras Pave weiß

* wahlweise Holzdekor AnTeak oder Siena Noce

Farbe RAL 7016 anthrazitgrau
Griff halbrund BA 3004
Holzdekor Siena Noce *
Glas Iso hell

Farbe RAL 9016 verkehrsweiß
Griff halbrund BA 3011
Holzdekor AnTeak *
Glas Iso hell

Preise HT A 17-212:

AH	ab 4.715,- €	AL	ab 4.215,- €
AL	ab 4.015,- €	AK	ab 4.015,- €

Farbe RAL 7015 schiefergrau
Griff silbereloxiert BA 3005
Holzdekor Siena Noce *
Glas Iso hell

Farbe 7771 Effekt hellgrau, Griffstange geschwungen Aluminium silbereloxiert*, Glas Seitenteil Satinato weiß

 *HT A 17-213 nur mit abgebildeten geschwungenem Griff lieferbar!

Farbe RAL 9016 verkehrsweiß
Griffstange geschwungen, Aluminium silbereloxiert*

Farbe RAL 7043 verkehrsgrau B
Griffstange geschwungen, Aluminium silbereloxiert*

Preise HT A 17-213:

AH	ab 4.015,- €	AL	ab 3.715,- €
AL	ab 3.465,- €	AK	ab 3.465,- €

Detailansicht
Griffstange geschwungen, Aluminium silbereloxiert*

HT A 17-214

Innenansicht Aluminium beidseitig flügelüberdeckend

Farbe RAL 7015 schiefergrau
Griff silbereloxiert BA 3005
Glas Satinato weiß
Edelstahl-Lisenen

Farbe RAL 3004 purpurrot
Griff rund BA 3001
Glas Satinato weiß
Edelstahl-Lisenen

Preise HT A 17-214:

AH	ab 4.315,- €	AL	ab 4.215,- €
AL	ab 4.015,- €	AK	ab 4.015,- €

Farbe RAL 9016 verkehrsweiß, Griff rund BA 3001, Glas Iso hell, Edelstahl-Lisenen

HT A 17-215

Preise HT A 17-215:

AH ab 4.715,- €

AL ab 4.215,- €

Farbe RAL 7037 staubgrau, innenliegende Griffmulde mit LED-Beleuchtung (Mehrpreis Seite 36), Nuten, Glas Seitenteil Satinato weiß

* Controller (4-adrig für quadratische Unterputzdose) und Netzteil werden lose mitgeliefert.

Detailansicht innenliegende Griffmulde:
Farbe der LED-Beleuchtung kann mit RGBW-Controller eingestellt werden.*
Mehrpreis LED-Beleuchtung in der Griffmulde, siehe Seite 36.

Farbe RAL 9016 verkehrsweiß
innenliegende Griffmulde
Nuten
Glas Sandstrahlung mit klaren Streifen
(Mehrpreis siehe Seite 36)

Farbe RAL 7037 staubgrau, innenliegende Griffmulde, Nuten, LED-Beleuchtung optional (Mehrpreis s. Seite 36), Nuten, Glas Seitenteil Satinato weiß

HT A 17-216

18

Farbe RAL 7005 mausgrau
Griff halbrund BA 3004
Glas partiell sandgestrahlt

Preise HT A 17-216:

AH	ab 4.315,- €	AL	ab 4.215,- €
AL	ab 4.015,- €	AK	ab 4.015,- €

Diese Tür mit großzügigem Lichtausschnitt ist optimal für Eingangsbereiche, bei denen kein Seitenteil vorgesehen ist und keine angrenzende Fenster vorhanden sind. Durch die Größe des Lichtausschnittes flutet viel Licht ins Innere des Hauses und erhellt Ihren Eingangsbereich. Dennoch schützt das sandgestrahlte Glas vor ungewollten Blicken und ist optisch ein echter Hingucker.

Detailansicht: Griff halbrund mit partiell sandgestrahltem Glas

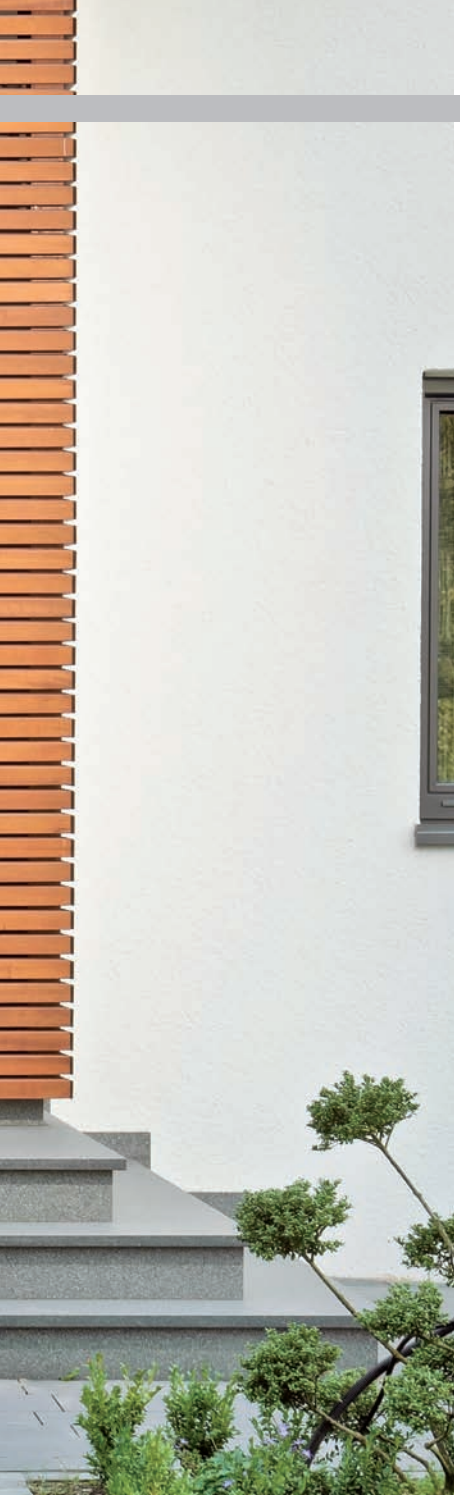

Farbe RAL 9016 verkehrsweiß
Griff silbereloxiert BA 3005
Glas partiell sandgestrahlt

Farbe RAL 7016 anthrazitgrau
Griff rund BA 3001
Glas partiell sandgestrahlt

Innenansicht: Aluminium-Holz

Griffe und Drücker

Bei allen Türmodellen* unserer Meisterwerke können Sie aus diesen Griffen für Ihre Außenansicht frei wählen.
*Ausnahmen sind: HT A 17-213 und 215. Bei diesen beiden Modellen erhalten Sie die Griffe wie abgebildet auf den jeweiligen Seiten.

Griff halbrund

Griffstange Edelstahl halbrund ist in folgenden Längen erhältlich:

1480 mm BA 3030
1280 mm BA 3011
1040 mm BA 3004

Griff rund

Griffstange Edelstahl rund ist in folgenden Längen erhältlich:

1480 mm BA 3001
1200 mm BA 3003
500 mm BA 3010

Griff Jatoba

Griffstange Edelstahl mit Echtholz„Jatoba“ in dieser Länge erhältlich:

1480 mm BA 3002

Griff Silbereloxiert

Griffstange Edelstahl gebürstet mit Aluminium silbereloxiert ist in dieser Länge erhältlich:

620 mm BA 3005

Griff quer

Griffstange Edelstahl matt quer:

Länge wird der Tür angepasst
BA 3007

Knopf

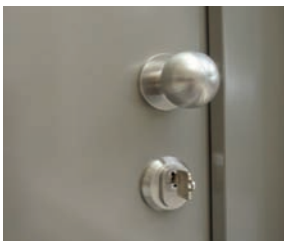

Knopf Edelstahl rund:
(nur bei Aluminium-Holz-Haustüren möglich)

BA 3006

Innendrücker und Außenrosette AH

Innendrücker BA 3502
in Edelstahl

Innendrücker und Außenrosette AL

Innendrücker BA 3503
in Edelstahl

Innendrücker und Außenrosette AK

Innendrücker BA 3504
in Edelstahl

Griffe und Drücker im Grundpreis enthalten.
Achtung: Drucktechnisch können Farbtonabweichungen vom Originalton entstehen.

Satinato weiß

Chinchilla weiß

Mastercarre weiß

Silvit weiß

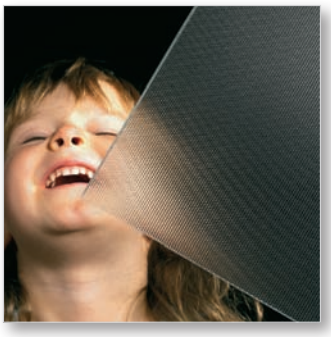

Masterpoint weiß

Madras Pave weiß

Madras Uadi weiß

Barock weiß

Neben der Verglasung Iso hell, können Sie aus diesen acht Ornamenten wählen.
Sichthemmung, Lichtdurchlässigkeit, eine Fülle von Strukturen und Farben - Ornamentgläser bieten Raum für neue Ideen. Die Ornamentgläser streuen Licht und schützen vor indiskreten Blicken.

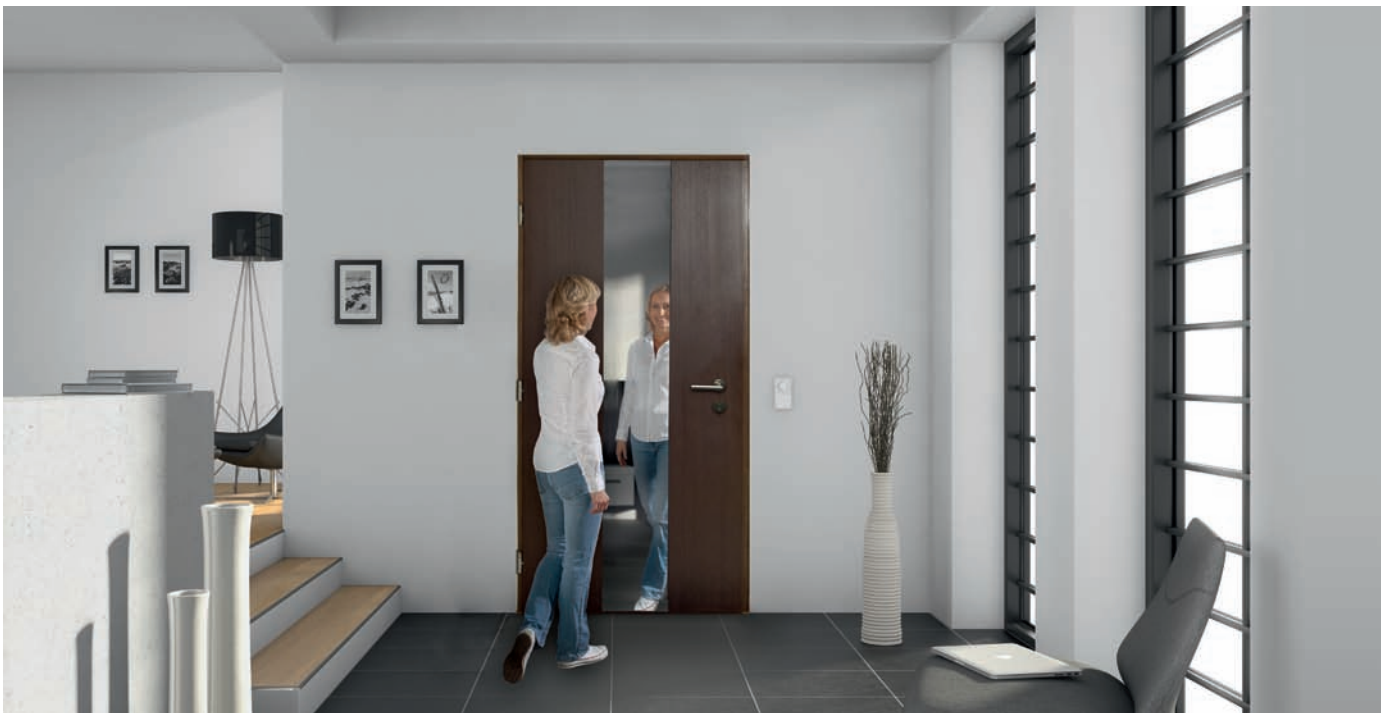

Spiegel auf der Innenseite
Alle Türen ohne Lichtausschnitt eignen sich optimal für die Gestaltung mit einem groß dimensionierten Spiegel (ca. 30 cm breit). Dies stellt eine dekorative so wie praktische Gestaltungslösung dar und verändert das Design im Eingangsbereich.
Folgende Türen sind mit Spiegel erhältlich: HT A 17-201, 203, 213 und 215 (Mehrpreis siehe Seite 36)

* Andere Modelle auf Wunsch gegen Mehrpreis RC2-geprüft. (nicht möglich bei Aluminium-Kunststoff und Aluminium-Holz)

Das Sicherheitsband - und Einbrecher haben keine Chance mehr
Die drei hochwertigen Haustürbänder bieten Ihnen folgende Vorteile:

- 3-fach gesichert
- wartungsfreundlich durch 3-dimensionale Verstellbarkeit im eingehängten Zustand
- hohe Tragkraft von 160 kg Türgewicht
- die Dichungsebene wird durch die Bänder nicht unterbrochen
- ansprechende Optik
- wartungsfreie Gleitlagertechnik

Der Sicherheits-Keilfalz - verhindert das Aushebeln der Tür

Für Aluminium-Holz-Haustüren haben wir einen Aushebelschutz in Form eines patentierten Keilfalzes entwickelt, der die RC2-Anfoderungen erfüllt und der bei unseren hochwertigen Haustüren zum Standard gehört.

Aluminium-Haustüren sind ausgestattet mit einer mechanischen Bandseitensicherung, welche ebenfalls einen Aushebelschutz darstellt.

Das Sicherheits-Schloss - Ihre Tür ist immer mehrfach verriegelt

Das Automatik-Schloss bietet Ihnen folgende Vorteile:

Schließtechnik am Hauptschlosskasten:
regelt den Tageszugang über den Schieberegler

- selbstverriegelnd beim Schließen der Tür - ganz ohne Schlüssel
- Tageszugang durch einfache Bedienung am Schloss
- durchgehende Schließleiste für hohe Sicherheit
- RC2-geprüfte Bauteile

Beim Schließen der Tür fahren die Fallenriegel über einen magnetischen Impuls am oberen und unteren Ende der Tür um 20 mm in die Schließleiste. Dadurch ist die Tür immer mehrfach verriegelt - ohne ein Nachschließen mit dem Schlüssel.
Für maximale Sicherheit!

Fallenriegel schnellt heraus.

Der Schutzzylinder - auf Nummer sicher gehen

Das Sicherheits-Schloss mit Zylinderabdeckung bietet Ihnen folgende Vorteile:

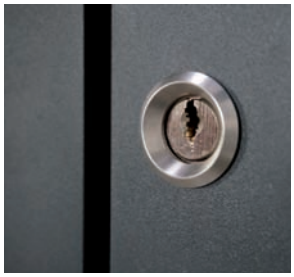

Der Sicherheitsbeschlag mit Zylinderabdeckung bzw. die Edelstahlrosette bietet dem Profilzylinder besonderen Schutz vor äußerer Gewalteinwirkung.

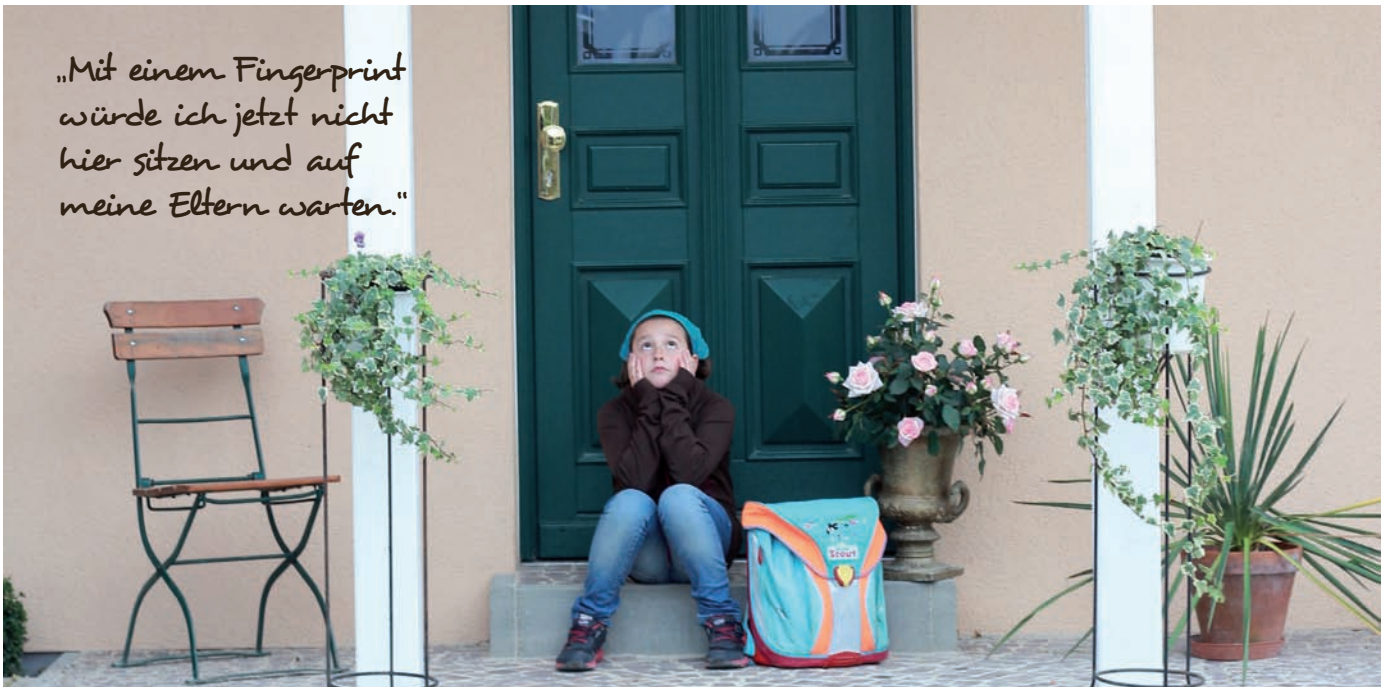

Zugangssystem Fingerprint*
(inklusive M-Öffner)

- Durch Zuziehen der Tür tritt ohne abzuschließen die Mehrfachverriegelung in Kraft. Damit ist die Tür immer verriegelt und gewährleistet höchste Sicherheit.
- Finger sind einzigartig und können nicht nachgemacht werden oder verloren gehen
- komfortable Bedienung

Eintreten ohne Schlüssel
– Ihr Finger ist der Schlüssel –

Preis Fingerprint:
ab **895,-** €

Mehrpreis Einzelplatzverwaltung: ab 70,- €
Mit dieser Variante haben Sie die Möglichkeit einzelne Finger zu löschen oder stillzulegen

* Durch manuelles Nachschließen werden elektrische Öffnungsmöglichkeiten wie Fingerprint oder Haussprechanlage außer Kraft gesetzt.

E-Öffner (Elektrischer Türöffner)

In der Schließleiste integriert

Zur Nutzung muss die Automatik-Verriegelung manuell deaktiviert werden.

Vorteile:
- einfache Öffnung der Tür über Betätigung an z.B. der Haussprechanlage
- Gang zur Tür bleibt erspart

Preis E-Öffner:
ab 65,- €

Automatikschloss mit M-Öffner *
(Türöffner mit motorischer Entriegelung)

Durch Zuziehen der Tür tritt ohne abzuschließen die Mehrfachverriegelung in Kraft.

Die Entriegelung erfolgt durch Betätigen des Drückers oder motorisch durch z.B. eine Haussprechanlage.

Vorteile:
- höchste Sicherheit ohne abzuschließen
- Ideal für Zugangssysteme für Ein- und Mehrfamilienhäusern.

(keine Tagesentriegelung möglich)

Preis M-Öffner:
ab 390,- €

Digitaler Türspion

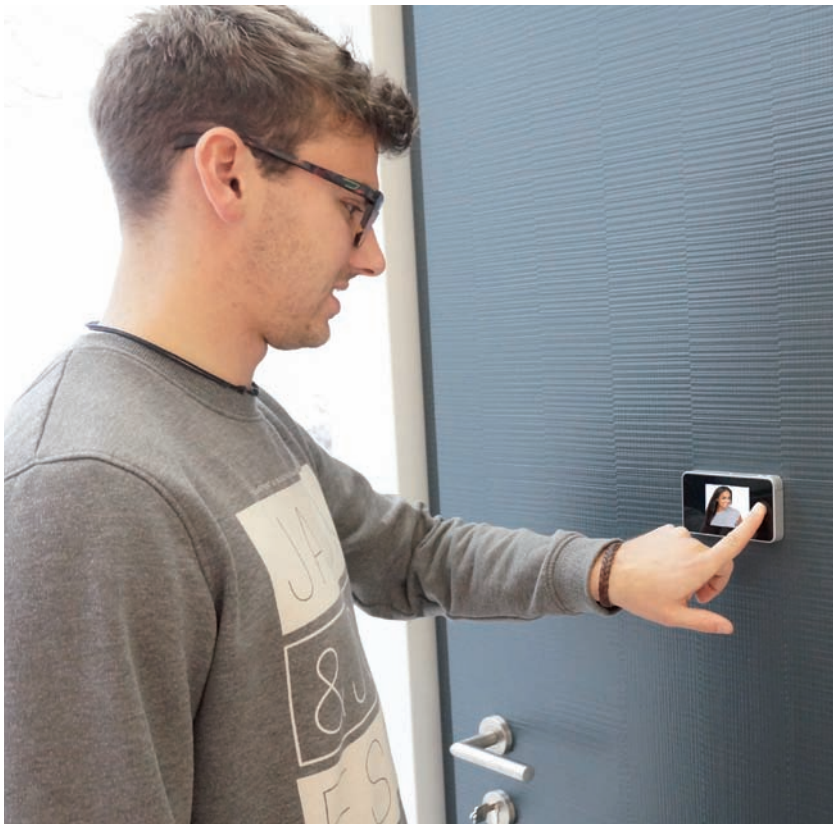

Bei Tastendruck erscheint ein klares Farbbild auf dem Bildschirm, das bequem zu betrachten ist, auch mit Abstand zur Tür.

Mit einer Türspionkamera wissen Sie immer genau, wer vor der Tür steht - ohne die Tür zu öffnen.

Vorteile:
- keine Einsicht von außen in die Wohnung möglich
- bei Aktivierung des Spions, bleiben Sie für den Besucher unbemerkt
- die integrierte Farbkamera schaut durch den Türspion. Von außen ist die Hightech-Lösung von einem herkömmlichen optischen Türspion nicht zu unterscheiden
- insbesondere für Senioren, Kinder und auch Brillenträger geeignet

Preis Digitaler Türspion:
ab 295,- €

Ausführung nur bei den Modellen HT A 17-201, 203, 213 und 215 möglich.
Nicht in Kombination mit Spiegel möglich.

Aluminum-Farben außen

AH AL AL AK

Wählen Sie aus dem RAL-Farbfächer ...

... oder entscheiden Sie sich für eine der Effekt-Farben

9991 Effekt weiß

7771 Effekt hellgrau

7772 Effekt dunkelgrau

Hinweis:
Alle RAL-Töne sowie Effekt-Farben ohne Mehrpreis möglich. (Gegen Mehrpreis und auf Anfrage RAL-Design, DB-Farben, RAL-Perl und NCS-Farben)

Farben innen: Aluminium-Haustüren

AL AL

weiß oder gleiche Farbe wie außen

Farben innen: Aluminium-Kunststoff-Haustüren

AK

Kunststoff weiß

Farben innen: Aluminium-Holz-Haustüren

AH

Kiefer 2805

Kiefer 272 C

Kiefer 283 C

Kiefer 2720

Kiefer 2732

Kiefer 2842

Kiefer 281 J

Kiefer 276 E

Kiefer 2506

Fichte 3775

Fichte 372 F

Meranti 186 Q

Meranti 1871

Meranti 188 V

Achtung: Drucktechnisch können Farbtonabweichungen vom Originalton entstehen.

 Bitte beachten Sie, dass dunkle Farbtöne nur mit der Holzart Meranti möglich sind.

Flügelüberdung einseitig

Außenansicht einseitig flügelüberdeckende
Aluminium-Haustür

Innenansicht einseitig flügelüberdeckende
Aluminium-Haustür

Haustürfüllungen werden in aller Regel in den Flügel Ihrer neuen Haustür eingesetzt. Sowohl an der Außen- und Innenseite der Tür ist eine Dichtungskante zwischen Füllung und Flügel zu sehen.
Bei der einseitig flügelüberdeckenden Füllung entfällt außen der Versatz zwischen Flügelprofil und Füllung.
Die Pflege wird durch hochwertige Oberflächen erleichtert.

Flügelüberdung beidseitig

Außenansicht beidseitig flügelüberdeckende
Aluminium-Haustür

Innenansicht beidseitig flügelüberdeckende
Aluminium-Haustür

Bei der beidseitig flügelüberdeckenden Füllung entfallen außen und innen die Versätze zwischen Flügelprofil und Füllung.
Dadurch entsteht eine völlig glatte und harmonische Türoberfläche ohne sichtbare Dichtungskanten.
Die Pflege wird durch hochwertige Oberflächen erleichtert.

Zubehörpreise & Wärmedämmwerte U_d

Zubehör

	AH	AL	AL	AK
Seitenteil max. Breite 610 mm	ab 840,- €	ab 790,- €	ab 790,- €	ab 790,- €
Seitenteil max. Breite 910 mm	ab 1.000,- €	ab 950,- €	ab 950,- €	ab 950,- €
VSG 6 mm bei Haustür	ab 95,- €	ab 95,- €	ab 95,- €	ab 95,- €
VSG 6 mm bei Seitenteil	ab 95,- €	ab 95,- €	ab 95,- €	ab 95,- €
Vacucor-Kern zur Verbesserung des Wärmedämmwertes (nur bei den Typen HT A 17-201, 203 und 213)	-	-	ab 390,- €	ab 390,- €
Mehrpreis Aluminium-Holz-Haustür System AHT 3-115	ab 300,- €	-	-	-
Mehrpreis Aluminium-Holz-Haustür System AHT 3-105 Modern	ab 900,- €	-	-	-
Mehrpreis Aluminium-Holz-Seitenteil System AHT 3-115 / AHT 3-105 Modern	ab 170,- €	-	-	-
Spiegel auf der Innenseite der Haustür	ab 350,- €	-	-	-
LED-Belechtung HT A 17-215	ab 850,- €	-	ab 850,- €	-
Glas Sandstrahlung mit klarem Rand oder mit klaren Streifen (Haustür und/oder Seitenteil) pro Scheibe	ab 250,- €	ab 250,- €	ab 250,- €	ab 250,- €
RC2 geprüft (nur Aluminium) (HT A 17-204, 205, 206, 208, 211, 212, 214 und 216)	ab 580,- €	ab 580,- €	ab 580,- €	-
RC2 geprüft Seitenteil (nur Aluminium)	ab 350,- €	ab 350,- €	ab 350,- €	-

Alle Preise in Euro inkl. gesetzlicher Mehrwertsteuer (ohne Montage- und Demontageleistung).

U-Werte

Material	System	HT A 17-201	HT A 17-203	HT A 17-204	HT A 17-213	HT A 17-206	HT A 17-215
Aluminium-Holz in Fichte, Kiefer oder Meranti	AHT 3-95 (Fichte / Kiefer)	0,88 W/m²K	0,88 W/m²K	1,00 W/m²K	0,88 W/m²K	1,00 W/m²K	0,88 W/m²K
	AHT 3-95 (Meranti)	0,98 W/m²K	0,98 W/m²K	1,10 W/m²K	0,98 W/m²K	1,10 W/m²K	0,98 W/m²K
Aluminium-Holz in Fichte, Kiefer oder Meranti	AHT 3-115 ** (Fichte / Kiefer)	0,80 W/m²K	0,80 W/m²K	0,94 W/m²K	0,80 W/m²K	0,94 W/m²K	0,80 W/m²K
	AHT 3-115** (Meranti)	0,85 W/m²K	0,85 W/m²K	1,00 W/m²K	0,85 W/m²K	1,00 W/m²K	0,85 W/m²K
Aluminium einseitig flügelüberdeckend	AT 72 Exclusiv AT 82 Design	1,10 W/m²K	1,10 W/m²K	1,30 W/m²K	1,10 W/m²K	1,20 W/m²K	-
Aluminium beidseitig flügelüberdeckend	AT 72 Exclusiv AT 82 Design	0,91 W/m²K	0,91 W/m²K	1,05 W/m²K	0,91 W/m²K	0,99 W/m²K	0,91 W/m²K
	AT 72 Exclusiv AT 82 Design (mit Vacucor-Kern)**	0,72 W/m²K	0,72 W/m²K	-	0,72 W/m²K	-	-
Aluminium-Kunststoff einseitig flügelüberdeckend	AKT 714 S	0,88 W/m²K	0,88 W/m²K	1,00 W/m²K	0,88 W/m²K	0,93 W/m²K	-
	AKT 714 S (mit Vacucor-Kern)**	0,63 W/m²K	0,63 W/m²K	-	0,63 W/m²K	-	-

Material	System	HT A 17-216	HT A 17-214	HT A 17-205	HT A 17-211	HT A 17-208	HT A 17-212
Aluminium-Holz in Fichte, Kiefer oder Meranti	AHT 3-95 (Fichte / Kiefer)	1,00 W/m²K	1,00 W/m²K	1,00 W/m²K	1,00 W/m²K	1,00 W/m²K	1,00 W/m²K
	AHT 3-95 (Meranti)	1,10 W/m²K	1,10 W/m²K	1,10 W/m²K	1,10 W/m²K	1,10 W/m²K	1,10 W/m²K
Aluminium-Holz in Fichte, Kiefer oder Meranti	AHT 3-115 ** (Fichte / Kiefer)	0,98 W/m²K	0,94 W/m²K	0,94 W/m²K	0,98 W/m²K	0,98 W/m²K	0,98 W/m²K
	AHT 3-115** (Meranti)	1,10 W/m²K	1,00 W/m²K	1,00 W/m²K	1,10 W/m²K	1,10 W/m²K	1,10 W/m²K
Aluminium einseitig flügelüberdeckend	AT 72 Exclusiv AT 82 Design	1,20 W/m²K	1,30 W/m²K	1,20 W/m²K	1,20 W/m²K	1,20 W/m²K	1,20 W/m²K
Aluminium beidseitig flügelüberdeckend	AT 72 Exclusiv AT 82 Design	1,05 W/m²K	1,05 W/m²K	0,99 W/m²K	1,05 W/m²K	1,05 W/m²K	1,05 W/m²K
	AT 72 Exclusiv AT 82 Design (mit Vacucor-Kern)**	-	-	-	-	-	-
Aluminium-Kunststoff einseitig flügelüberdeckend	AKT 714 S	0,96 W/m²K	1,00 W/m²K	0,94 W/m²K	0,96 W/m²K	0,96 W/m²K	0,96 W/m²K
	AKT 714 S (mit Vacucor-Kern)**	-	-	-	-	-	-

* Berechnungsgrundlage Ud-Wert nach DIN-EN ISO 10077-1 (Tür 1150 x 2200 mm)
** Mehrpreise siehe oben.

Aluminium-Holz-Haustüren AHT 3-95 / AHT 3-115 / AHT 3-105 Modern

Ausführung:	AHT 3-95 / AHT 3-115 / AHT 3-105 Modern
Bautiefe:	Rahmen 87 mm / 104 mm Türblatt mit CFK-Stabilisator 94 mm / 111 mm für maximales Stehvermögen
Anzahl Dichtungen:	3
Verglasung:	3-fach-Isolierglas Ug 0,7 W/m²K / Ug 0,6 W/m²K mit warmer Kante
Füllung:	Aluminium flügelüberdeckend außen
Wärmedämmwert:	siehe Modellübersicht (S. 36)
Holzarten:	Kiefer, Fichte, Meranti
Oberfläche Holz:	4-Schicht-Systemaufbau Farben nach Kneer-Südfenster-Farbkarte
Oberfläche Alu:	Aluminiumschalen pulverbeschichtet Alle RAL-Töne sowie Effekt-Farben ohne Mehrpreis möglich. (Gegen Mehrpreis und auf Anfrage RAL-Design, RAL-Perl und NCS-Farben)
Beschläge:	Mehrfach-Verriegelung mit Automatikfunktion, ohne E-Öffner Profilzylinder mit Not- und Gefahrenfunktion mit 3 Schlüsseln 3 Stück 3-teilige Bänder
Größe:	max. Abmessung 1150 x 2250 mm min. Abmessung 1010 x 2050 mm
Sonstiges:	bandseitig patentierter Keilfalz als Aushebelungssicherung (AHT 3-105 Modern mit Keilsperrsicherung)

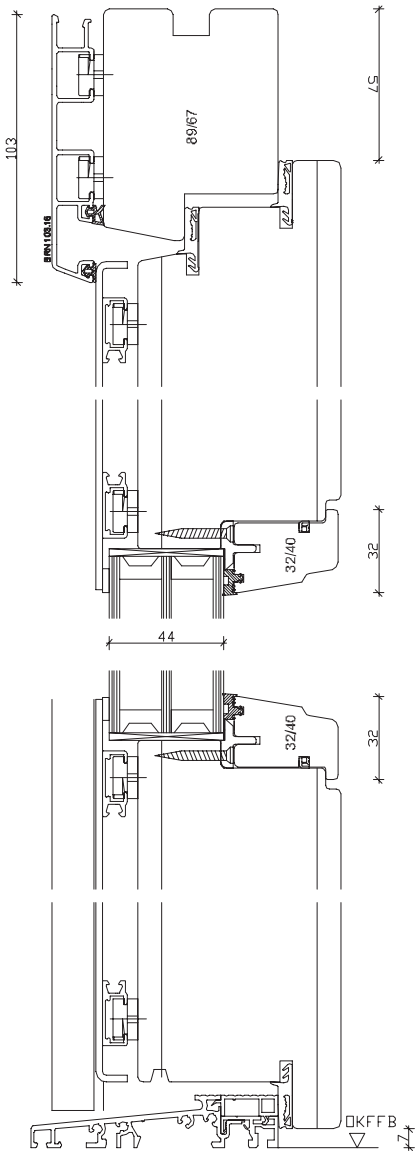

Abbildung: Schnitt AHT 3-95

Abbildung: Schnitt AHT 3-95
Flügel innen und außen flächenversetzt

Abbildung: Schnitt AHT 3-115
Flügel innen und außen flächenversetzt

Abbildung: Schnitt AHT 3-105 Modern
Flügel innen und außen flächenbündig

Aluminium-Haustüren (beidseitig flügelüberdeckend)

Ausführung:	AT 82 Design / AT 72 Exclusiv
Bautiefe:	82 mm / 72 mm
Anzahl Dichtungen:	3
Verglasung:	3-fach-Isolierglas Ug 0,6 W/m²K mit warmer Kante, innen + außen Scheibe in ESG-Ausführung
Füllung:	Aluminium beidseitig flügelüberdeckend 85 mm stark
Wärmedämmwert:	siehe Modellübersicht (S. 36)
Oberfläche Alu:	Aluminiumschalen pulverbeschichtet Alle RAL-Töne sowie Effekt-Farben ohne Mehrpreis möglich. (Gegen Mehrpreis und auf Anfrage RAL-Design, RAL-Perl und NCS-Farben) (innen gleiche Farbe wie außen) oder außen in RAL und innen weiß
Beschläge:	Mehrfach-Verriegelung mit Automatikfunktion, ohne E-Öffner Profilzylinder mit Not- und Gefahrenfunktion mit 3 Schlüsseln 3 Stück 3-teilige Rollentürbänder
Größe:	max. Abmessung 1150 x 2250 mm min. Abmessung 1010 x 2050 mm

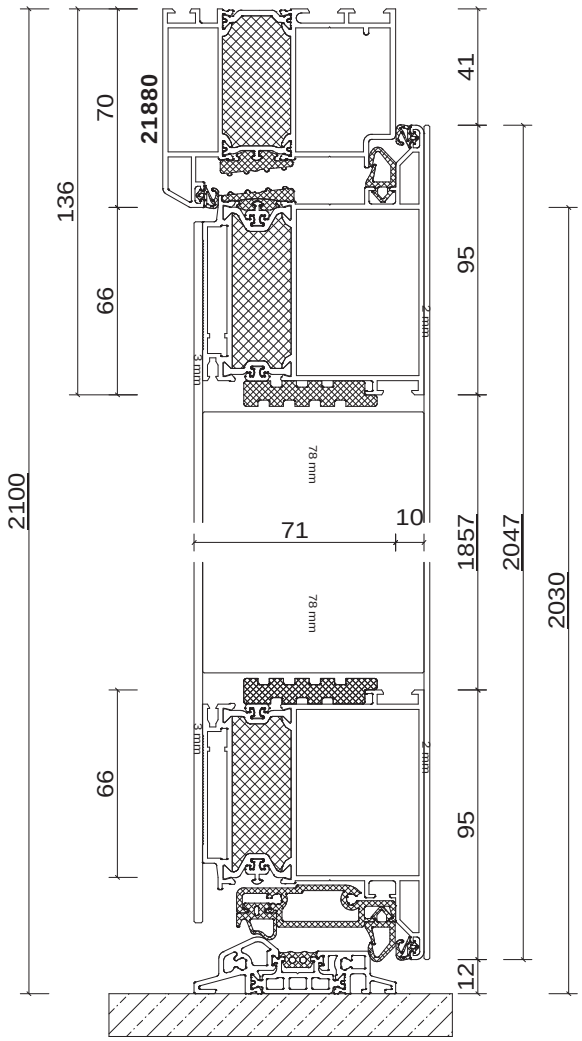

Abbildung: Schnitt AT 82 Design

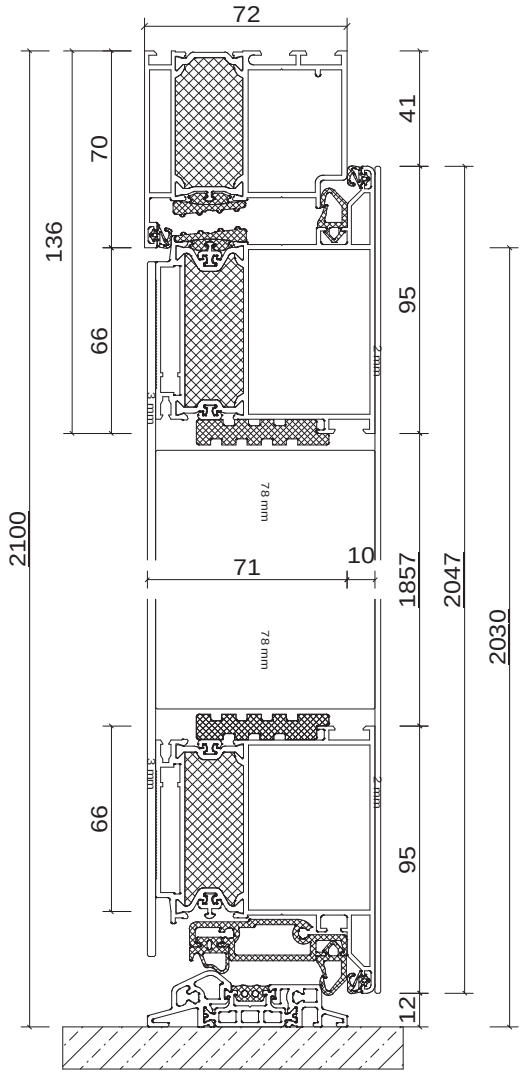

Abbildung: Schnitt AT 72 Exclusiv

Aluminium-Haustüren (einseitig flügelüberdeckend)

Ausführung:	AT 82 Design / AT 72 Exclusiv
Bautiefe:	82 mm / 72 mm
Anzahl Dichtungen:	3
Verglasung:	3-fach-Isolierglas Ug 0,7 W/m²K und warmer Kante
Füllung:	Aluminium einseitig flügelüberdeckend 48 mm stark
Wärmedämmwert:	siehe Modellübersicht (S. 36)
Oberfläche Alu:	Aluminiumschalen pulverbeschichtet Alle RAL-Töne sowie Effekt-Farben ohne Mehrpreis möglich. (Gegen Mehrpreis und auf Anfrage RAL-Design, RAL-Perl und NCS-Farben) (innen gleiche Farbe wie außen) oder außen in RAL und innen weiß
Beschläge:	Mehrfach-Verriegelung mit Automatikfunktion, ohne E-Öffner Profilzylinder mit Not- und Gefahrenfunktion mit 3 Schlüsseln 3 Stück 3-teilige Rollentürbänder
Größe:	max. Abmessung 1150 x 2250 mm min. Abmessung 1010 x 2050 mm

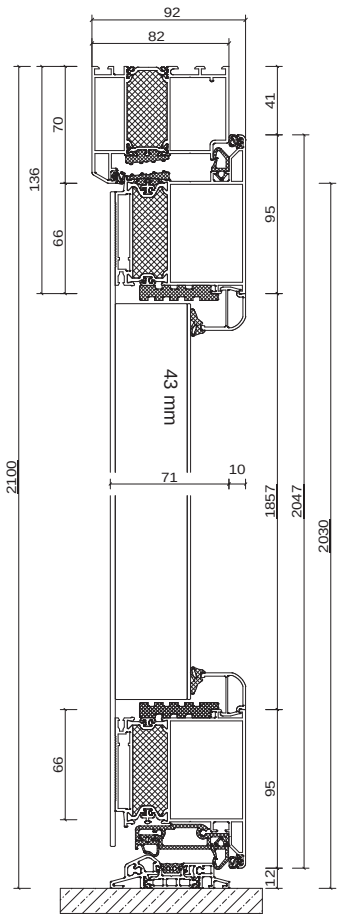

Abbildung: Schnitt AT 82 Design einseitig flügelüberdeckend

Aluminium-Kunststoff-Haustüren

Ausführung:	AKT 714 S
Bautiefe:	94 mm
Anzahl Dichtungen:	3 (Mitteldichtungssystem)
Verglasung:	3-fach-Isolierglas Ug 0,6 W/m²K mit warmer Kante
Füllung:	Aluminium, flügelüberdeckend außen 68 mm stark
Wärmedämmwert:	siehe Modellübersicht (S. 36)
Oberfläche Innen:	Kunststoff weiß
Oberfläche Alu:	Aluminiumschalen pulverbeschichtet Alle RAL-Töne sowie Effekt-Farben ohne Mehrpreis möglich. (Gegen Mehrpreis und auf Anfrage RAL-Design, RAL-Perl und NCS-Farben)
Beschläge:	Mehrfach-Verriegelung mit Automatikfunktion, ohne E-Öffner Profilzylinder mit Not- und Gefahrenfunktion mit 3 Schlüsseln 3 Stück 3-teilige Bänder
Größe:	max. Abmessung 1150 x 2250 mm min. Abmessung 1010 x 2050 mm

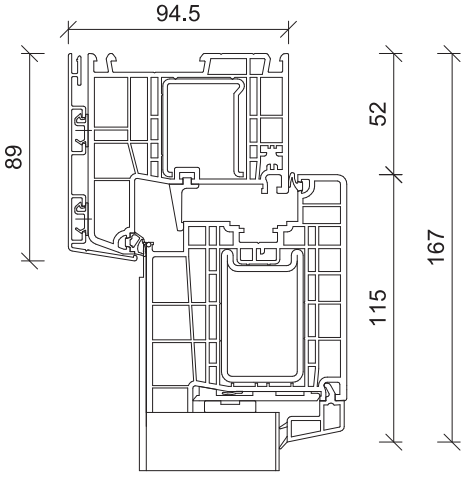

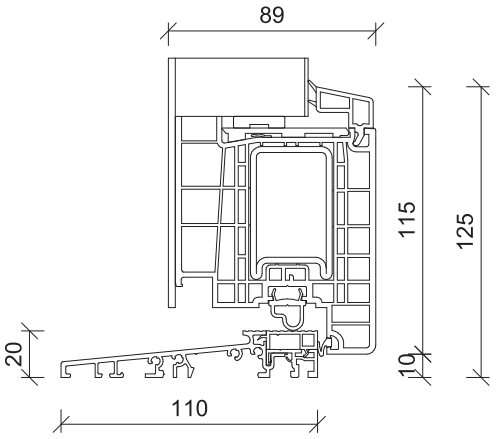

KNEER · SÜD FENSTER

Wohnen mit Weitblick

KNEER GmbH
Fenster und Türen
Horst-Kneer-Straße 1
72589 Westerheim
Telefon 07333/83-0
Telefax 07333/8340
E-Mail: info@kneer.de

SÜD-FENSTERWERK
GmbH & Co. Betriebs-KG
Rothenburger Straße 39
91625 Schnelldorf
Telefon 07950/81-0
Telefax 07950/81253
E-Mail: info@suedfenster.de

SÜD-BAUELEMENTE GmbH
Ludwig-Erhard-Straße 4
03238 Massen
Telefon 03531/799114
Telefax 03531/501151
E-Mail: info@suedfenster.de

Find us on Facebook

www.kneer-suedfenster.de

Ihr Kneer-Südfenster-Fachhändler:

Druck-Nr.: 1621/10/18

Druckfehler, Irrtümer und Änderungen vorbehalten. © Kneer-Südfenster